cersanit

wanna **NIKE** 170x70

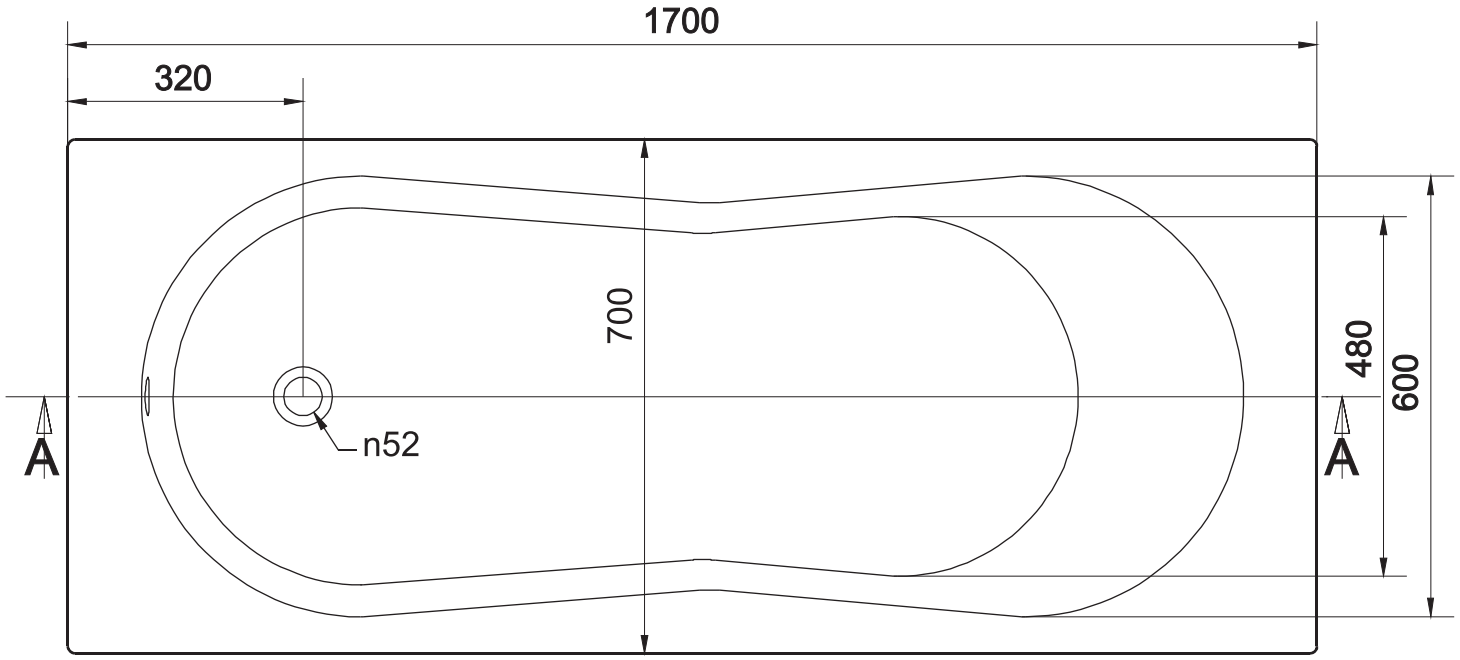
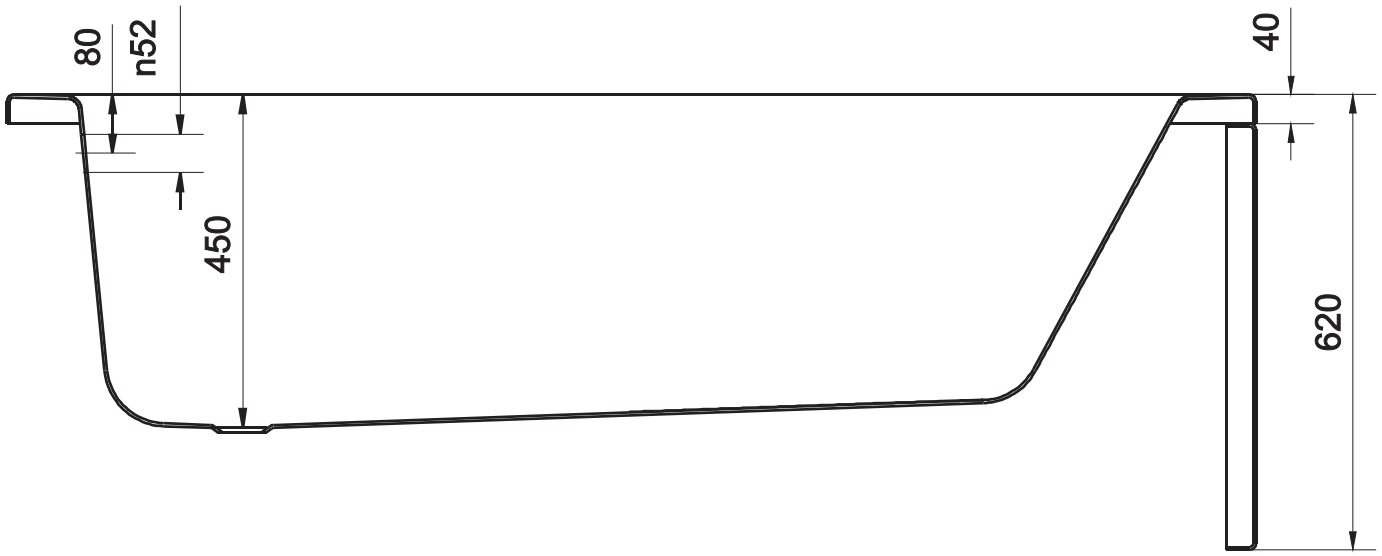
A-A